ca IN debe permanecer abierta lo máximo posible), otra posición puede causar que el filtro se sobre-ventile durante el funcionamiento y, en casos extremos, provocar su parada. Las válvulas sirven también para cerrar el caudal de agua al filtro y desacoplar manguitos. Para ello, desplazar la palanca de válvula hasta posición SERVICE (ver Dib. 4b) – en este momento, la carcasa de válvula se eleva lógicamente dentro de la tapa del filtro. Seguidamente, hay que tirar de la válvula hacia arriba, para desconectarla de la tapa del filtro (ver Dib. 4c). Para volver a conectar la válvula a la tapa, realizar estas acciones en sentido contrario.

LIMPIEZA DE FILTRO PREVIO Y MEDIOS FILTRANTES (Dib. 3-4a,b,c y 6). El filtro previo de esponja, situado en la tapa del filtro, sirve para capturar partículas contaminantes de mayor tamaño, antes de que penetren al interior del dispositivo. Esta solución permite limitar la frecuencia de desmontaje de todo el filtro, para limpiar el filtro previo. Aquando necesario, después de la válvula IN, atrapando 2-3 segundos, quindi chiudere la valvola OUT (vedi Fig. 4b), filtro tubo scollegare l'apparecchio dalla rete chiudere, per aprire tre fibbia prefiltro (s) che fissano il prefiltro e poi sollevare il prefiltro coperchio (vedi Fig. 6). Successivamente bisogna estrarre il cestello del prefiltro (p) insieme all'elemento filtrante in spugna (r), estrarre dal cestello l'elemento filtrante in spugna e sciacquarlo con cura sotto acqua corrente, eliminando tutte le impurità mecaniche. Successivamente, un prefiltro installato nel coperchio del filtro prefiltro instalado en la cubierta del filtro de realizar los pasos anteriores en orden inverso para abrir la válvula del filtro (ver Fig. 4a) y conectar el aparato de la red. Durante la limpieza del recipiente de filtro previo, hay que prestar atención a la tapa que protege frente al derrame de agua. Si la tapa se desmonta, hay que colocarla en su sitio, conforme se indica en dibujo 6a.

La limpieza del filtro previo dua apenas unos minutos y no requiere el desmontaje del dispositivo del armario bajo la pecera. El filtro previo debe limpiarse una vez cada 1-4 semanas, en función de las condiciones de la pecera.

Los cartuchos filtrantes montados dentro del filtro (ver dib. 3) deben limpiarse solamente con agua sacada previamente de la pecera (¡no limpiar con agua de grifo!). Se recomienda realizar la primera limpieza, después de observar una notable reducción de rendimiento de dispositivo, que se mantiene a pesar de limpiar el filtro previo. Para garantizar un funcionamiento óptimo del filtro, se recomienda limpiarlo o cambiar los cartuchos filtrantes, al menos una vez cada 12 meses.

Para limpiar los cartuchos filtrantes, montados dentro del filtro, hay que: cerrar las válvulas en manguitos (ver Dib. 4b "SERVICE" – atención! Se recomienda cerrar primero la válvula de ENTRADA, esperar 2-3 segundos y luego cerrar la válvula de SALIDA – permitirá bombear la mayor parte del agua fuera del filtro), desconectar el dispositivo de la red eléctrica, desacoplar las válvulas de manguitos de filtro (ver Dib. 4c), seguidamente, sacar el dispositivo del armario de pecera. Al desmontar la tapa del filtro, es posible que se vierta algo de agua sucia, por ello, se recomienda colocar el filtro dentro de una bañera o plato de ducha. Para desmontar la tapa del filtro, hay que: abrir cuatro hebillas principales (i) que sostienen la tapa del filtro previo, abrir cuatro hebillas menores (k) que sostienen la tapa del filtro, seguidamente, levantar la tapa del filtro (l). Seguidamente, sacar las cestas filtrantes montadas dentro del dispositivo y cambiar o limpiar los medios filtrantes, siguiendo las recomendaciones recogidas en este manual. Continuar montando las cestas filtrantes dentro del dispositivo, colocando la tapa del filtro (l) sobre recipiente (j), cerrando cuatro hebillas menores (k) de tapa de filtro (l), cerrando cuatro hebillas principales (i), conectando cuatro válvulas de manguitos de filtro, abriendo válvulas en manguitos del filtro y finalmente, conectando el dispositivo a la red eléctrica. Desacoplar válvulas de manguitos de filtro (ver Dib. 4c), seguidamente, sacar el dispositivo del armario de pecera. Al desmontar la tapa del filtro, es posible que se vierta algo de agua sucia, por ello, se recomienda colocar el filtro dentro de una bañera o plato de ducha. Para desmontar la tapa del filtro, hay que: abrir cuatro hebillas principales (i) que sostienen la tapa del filtro previo, abrir cuatro hebillas menores (k) que sostienen la tapa del filtro, seguidamente, levantar la tapa del filtro (l). Seguidamente, sacar las cestas filtrantes montadas dentro del dispositivo y cambiar o limpiar los medios filtrantes, siguiendo las recomendaciones recogidas en este manual. Continuar montando las cestas filtrantes dentro del dispositivo, colocando la tapa del filtro (l) sobre recipiente (j), cerrando cuatro hebillas menores (k) de tapa de filtro (l), cerrando cuatro hebillas principales (i), conectando cuatro válvulas de manguitos de filtro, abriendo válvulas en manguitos del filtro y finalmente, conectando el dispositivo a la corriente eléctrica.

Si es necesario, eliminar las algas, cal y polvo de los manguitos y carcasa del filtro, utilizando un paño suave o esponja.

LIMPIEZA DE CÁMARA DE ROTOR Y MANTENIMIENTO DE JUNTA BAJO TAPA DEL FILTRO (Dib. 7). Para garantizar un funcionamiento infalible del filtro, al limpiar los cartuchos filtrantes, hay que limpiar también el rotor y la cámara, donde funciona. Para ello, dar la vuelta al filtro y colocarlo con tapa hacia abajo (dib. 7), sacar la tapa insertada de la cámara del rotor (s), girándola suavemente en sentido contrario a las agujas del reloj, sacar la tapa del rotor (t), sacar el rotor (u) y enjuagarlo con agua corriente. Limpiar el interior de la cámara del rotor (w), con un cepillo suave. Seguidamente, montar el dispositivo, realizando las acciones anteriores, en orden inverso.

¡Atención! Durante la limpieza del filtro, sacar cuidadosamente la junta (x) situada bajo la tapa del filtro, lavarla con agua caliente y secar con ayuda de papel. Después, aplicar sobre la junta un poco de lubricante de silicona. Utilizar un paño o esponja suave, para limpiar la frisa, en la cual se monta la junta, eliminado restos de cal y partículas sólidas. Seguidamente, colocar la junta en la frisa, bajo tapa del filtro. Estas actuaciones garantizan una vida útil prolongada de la junta, sin necesidad de cambiarla durante 4-5 años. Si la junta se rompe o sufre algún daño, hay que reemplazarla por una junta nueva.

EL DESMONTAJE Y LA CASACION. ☒ El equipo electrico y electronico desgastado no se debe tirar a la basura. La selección y el reciclaje correcto de estos aparatos ayuda a proteger el medio ambiente. El usuario es responsible de suministrar el aparato desgastado a un punto de recogida, donde sera depositado gratuitamente. La informacion sobre los puntos de recogida se puede obtener de las autoridades locales o en los puntos de venta.

LAS CONDICIONES DE GARANTÍA. El productor concede una garantia por el periodo de 24 meses desde le fecha de la compra. La garantia abarca las averias causadas por el productor, es decir defectos del material o de montaje. La garantia no abarca deterioros resultado del uso inadecuado del aparato o tambien su uso de forma diferente a la que esta destinado. Atencion: cualquier intento de transformacion o desmontaje del aparato que exceda el uso normal y la conservacion del aparato provocan la perdida de la garantia! En caso de determinar irregularidades en el funcionamiento del aparato hay que enviarlo junto con la tarjeta de garantia rellenada a la direccion del vendedor. La condicion de aceptar la garantia es la concordancia entre la fecha de produccion impresa en el aparato y la fecha inscrita en la tarjeta de garantia. Estas condiciones no excluyen, limitan ni suspenden los derechos del comprador resultantes de la falta de concordancia del producto con el contrato. Esta garantia tiene validez unicamente si se presenta un comprobante de compra. La garantia se limita unicamente a la reparacion o al reemplazo del aparato y no cubre perdidas ni danos resultantes de los objetos animados o inanimados. Las presentes estipulaciones no producen exclusion, limitacion o suspension de los derechos del comprador en caso de la no conformidad con el contrato. La garantia limitada cubre solo a la reparacion o el reemplazo del equipo. La garantia no cubre los efectos de perdida o de destruccion de cualquier otro objeto.

IT — ISTRUZIONE D'USO

Egregi Signori, grazie per aver scelto il prodotto AQUAEL. Siamo convinti che sarete soddisfatti del suo funzionamento. Per evitare ogni problema legato al suo utilizzo vi preghiamo di leggere attentamente le seguenti istruzioni.

DESTINAZIONE D'USO DEL PRODOTTO E CARATTERISTICHE. ULTRAMAX è un filtro a canestro tecnicamente avanzato, con soluzioni brevettate, destinato al filtraggio e all'ossigenazione dell'acqua negli acquari d'acqua dolce. Garantisce un'eccezionale ergonomia di utilizzo, assicura in ogni acquario la purezza ideale dell'acqua nonché i suoi correlati parametri. Il prefiltro utilizzato, incorporato nel coperchio, riduce la frequenza di pulizia dei mezzi filtranti ed è possibile estrarlo senza dover smontare il dispositivo e addirittura senza dovere estrarre il filtro dal supporto. Le doppie valvole garantiscono una tenuta perfetta del filtro, mentre la facile modalità di scollegamento dei tubi flessibili assicura una manutenzione rapida e comoda. Il dispositivo si caratterizza per un consumo di energia particolarmente basso. La linea ULTRAMAX comprende tre modelli (ULTRAMAX 1000, 1500, 2000) con portata da 1000 a 2000 l/h.

CONDIZIONI PER L'UTILIZZO IN PIENA SICUREZZA

Il dispositivo acquistato è stato prodotto secondo le norme di sicurezza attualmente in vigore in Unione Europea. Per un utilizzo a lungo e in piena sicurezza vi preghiamo di attenersi alle seguenti norme di sicurezza:

1. Prima di installare e di ogni avviamento del dispositivo leggere attentamente questo manuale e l'installazione (disegno A).
2. Il dispositivo non puo essere utilizzato all'aperto, e va utilizzato unicamente secondo la sua destinazione d'uso (disegno B).
3. Il dispositivo puo essere alimentato unicamente da una rete elettrica con tensione e frequenza corrispondenti a quelle indicata sul dispositivo.
4. Il cavo di alimentazione non scollegabile non puo essere sostituito. Se il cavo viene danneggiato il dispositivo non e piu utilizzabile (disegno C).
5. Prima di immergere le mani nell'acqua bisogna sempre scollegare dall'alimentazione elettrica tutti i dispositive che si trovano nell'acquario (disegno D).
6. Questo dispositivo puo essere utilizzato da bambini di eta minima di 8 (otto) anni e da parte di persone con ridotte capacita fisiche, mentali o con la mancanza di esperienza e conoscenza del dispositivo, se verra fornita assistenza o formazione per l'uso delle attrezzature in modo sicuro e comprendesi i rischi associati. I bambini non dovrebbero giocare con il dispositivo. I bambini non possono eseguire le operazioni di manutenzione oppure di pulizia del dispositivo senza la sorveglianza da parte delle persone adulte (disegno E).

MONTAGGIO E AVVIAMENTO (FIG. 2-5a,b). Il filtro ULTRAMAX deve essere SEMPRE posizionato sotto il livello dell'acqua nell'acquario. Per motivi esclusivi o consigliati di posizionarlo nello speciale supporto per acquario, posto sotto l'acquario. In precedenza inserire le valvole del filtro nei fori del coperchio (vedere Fig. 4c). Le valvole nel nuovo filtro sono nella scatola con i tubi.

Per il primo collegamento del filtro bisogna inserire gli elementi b-i presentati nella fig. 1 secondo la fig. 2. Posizionare le estremità inferiori dei tubi flessibili sui raccordi di ingresso del filtro e fissarli con i dadi di bloccaggio (y). Per garantire la tenuta, le estremità del tubo devono essere tirate il più possibile sui connettori.

Prima dell'avviamento bisogna estrarre il coperchio del filtro (l) aprendo i quattro fermi del prefiltro (i) e i quattro fermi (k) che bloccano il coperchio del filtro (vedere fig. 3). Successivamente bisogna sollevare il coperchio del filtro. Dall'interno del filtro bisogna estrarre i cestelli di filtraggio con gli elementi di filtraggio. Si consiglia di immergere in acqua le spugne e il tessuto filtrante. Il mezzo filtrante ceramico deve essere estratto dalle pellicole di imballaggio versandolo direttamente nei cestelli e sciacquandolo con cura per eliminare eventuali polveri. Successivamente, inserire gli elementi filtranti nell'ordine temporaneo dell'acqua nell'acquario. Per accelerare l'avvio del filtraggio biologico si consiglia di bagnare sia le spugne che il mezzo filtrante ceramico con un bio-starter contenente colture vive di batteri nitrificanti (ad esempio AQUAEL ACTIBACTOL). Successivamente bisogna inserire i cestelli filtranti con i mezzi filtranti all'interno del filtro nella seguente sequenza (a partire dal fondo): spugna nera (poco densa), spugna blu (densa), tessuto filtrante, mezzo filtrante ceramico, setaceo del contenitore (n) e assemblare il coperchio del filtro (l) chiudendo le quattro fibbie (k) che tengono il coperchio del filtro e le quattro fibbie del prefiltro (i). ATTENZIONE: in un filtro appena acquistato i mezzi filtranti possono essere inseriti con una sequenza diversa. La sequenza dei mezzi filtranti sopra indicata garantisce la massima efficienza di filtraggio dell'acqua.

Per riempire di acqua il filtro ULTRAMAX, prima di collegarlo alla rete di alimentazione elettrica con le valvole aperte dei tubi flessibili di filtraggio (vedere fig. 4a), tirare fino in fondo la leva, posta sul coperchio, che serve a riempire di acqua il filtro (o), e premerla nuovamente (vedere fig. 5a,b). La sottopressione creata in tal modo all'interno del filtro provoca il suo riempimento automatico con l'acqua dell'acquario. La perdita d'acqua nell'acquario va successivamente integrata. Una volta che il filtro si è riempito d'acqua è sufficiente collegarlo alla rete di alimentazione elettrica. ATTENZIONE: nel primo periodo dopo l'avviamento il dispositivo può funzionare più rumorosamente ed espellere dal tubo flessibile di uscita una grande quantità di bolle d'aria. Questo è dovuto allo spurgo automatico dell'interno del filtro. NOTA: in caso di blocco della leva utilizzata per il riempimento del filtro (o), inserire il cacciavite nel foro nella parte anteriore della leva ed usarlo per estrarre la leva (vedere Fig. 5c).

REGOLAZIONE E SCOLLEGAMENTO DELLE VALVOLE DEI TUBI FLESSIBILI DI FILTRAGGIO (FIG. 4a,b,c). Il filtro ULTRAMAX è dotato di due doppie valvole indipendenti (IN e OUT) per scollegare i tubi che fornniscono acqua al filtro e drenano l'acqua da esso all'acquario. La valvola OUT viene anche utilizzata per regolare la pressione del filtro (la velocità del flusso d'acqua attraverso il filtro). Per ridurre o aumentare la pressione del filtro, spostare la leva della valvola OUT come mostrato nelle Figure 4a e 4b. **ATTENZIONE! La pressione del filtro non deve essere regolate con la leva della valvola IN (per una ottimale dell'acqua e un funzionamento del filtro ottimali, la leva IN deve essere mantenuta completamente aperta), la sua altra posizione potrebbe causare un'aerazione eccessiva del filtro durante il funzionamento e in casi estremi potrebbe arrestarsi.** Le valvole servono anche a chiudere il flusso dell'acqua al filtro e a scollegare i tubi flessibili. A tal scopo bisogna spostare la leva delle valvole nella posizione SERVICE (vedere fig. 4b) e in questo momento il corpo della valvola si solleva leggermente dal coperchio del filtro. Successivamente bisogna tirare la valvola verso l'alto per scollegarla dal coperchio del filtro (vedere fig. 4c). Per ricollegare la valvola al coperchio bisogna eseguire le operazioni sopra indicate in successione inversa.

PULIZIA DEL PREFILTRO E DEI MEZZI DI FILTRAGGIO (FIG. 3-4a,b,c e 6). Il prefiltro in spugna posto nel coperchio del filtro serve a trattenere le impurità meccaniche più grosse prima che arrivino all'interno del dispositivo. Permette di limitare significativamente la frequenza di smontaggio dell'intero filtro e di pulizia degli elementi di filtraggio posti al suo interno. Il prefiltro deve essere pulito in caso di evidente riduzione della portata dell'acqua. Aquando necessario, después de la válvula IN, atrapando 2-3 segundos, quindi chiudere la valvola OUT (vedi Fig. 4b), filtro tubo scollegare l'apparecchio dalla rete chiudere, per aprire tre fibbia prefiltro (s) che fissano il prefiltro e poi sollevare il prefiltro coperchio (vedi Fig. 6). Successivamente bisogna estrarre il cestello del prefiltro (p) insieme all'elemento filtrante in spugna (r), estrarre dal cestello l'elemento filtrante in spugna e sciacquarlo con cura sotto acqua corrente, eliminando tutte le impurità meccaniche. Successivamente, un prefiltro installato nel coperchio del filtro prefiltro instalado en la cubierta del filtro de realizar los pasos anteriores en orden inverso para abrir la válvula del filtro (ver Fig. 4a) y conectar el aparato de la red. Durante la limpieza del recipiente de filtro previo, hay que prestar atención a la tapa que protege frente al derrame de agua. Si la tapa se desmonta, hay que colocarla en su sitio, conforme se indica en dibujo 6a.

La pulizia del prefiltro avviene in pochi minuti e non richiede l'estrazione del filtro dal supporto sotto l'acquario. La necessità di pulizia del prefiltro dipende dalle condizioni dell'acquario e dovrebbe essere necessaria ogni 1-4 settimane.

Gli elementi di filtraggio posti all'interno del filtro devono essere puliti esclusivamente con acqua prevenente dall'acquario (non con acqua di rubinetto!). Si consiglia di eseguire la prima pulizia dopo avere osservato un'evidente riduzione della portata del dispositivo, nonostante l'esecuzione della pulizia del prefiltro sopra descritta. Per il funzionamento ottimale del filtro, si consiglia di pulire o sostituire gli elementi di filtraggio almeno una volta ogni 12 mesi.

Per pulire gli elementi di filtraggio posti all'interno del filtro bisogna: chiudere le valvole sui tubi flessibili (vedere fig. 4b "SERVICE" – attenzione! si consiglia di chiudere prima la valvola IN, attendere 2-3 secondi, quindi chiudere la valvola OUT – consentirà di pompare la maggior parte dell'acqua fuori dal filtro), scollegare il dispositivo dalla rete elettrica, desacoplar las válvulas de manguitos de filtro (ver Dib. 4c), seguidamente, sacar el dispositivo del armario de pecera. Al desmontar la tapa del filtro, es posible que se vierta algo de agua sucia, por ello, se recomienda colocar el filtro dentro de una bañera o plato de ducha. Para desmontar la tapa del filtro, hay que: abrir cuatro hebillas principales (i) que sostienen la tapa del filtro previo, abrir cuatro hebillas menores (k) que sostienen la tapa del filtro, seguidamente, levantar la tapa del filtro (l). Seguidamente, sacar las cestas filtrantes montadas dentro del dispositivo y cambiar o limpiar los medios filtrantes, siguiendo las recomendaciones recogidas en este manual. Continuar montando las cestas filtrantes dentro del dispositivo, colocando la tapa del filtro (l) sobre recipiente (j), cerrando cuatro hebillas menores (k) de tapa de filtro (l), cerrando cuatro hebillas principales (i), conectando cuatro válvulas de manguitos de filtro, abriendo válvulas en manguitos del filtro y finalmente, conectando el dispositivo a la corriente eléctrica.

Si es necesario, eliminar las algas, cal y polvo de los manguitos y carcasa del filtro, utilizando un paño suave o esponja.

LIMPIEZA DE CÁMARA DE ROTOR Y MANTENIMIENTO DE JUNTA BAJO TAPA DEL FILTRO (Dib. 7). Para garantizar un funcionamiento infalible del filtro, al limpiar los cartuchos filtrantes, hay que limpiar también el rotor y la cámara, donde funciona. Para ello, dar la vuelta al filtro y colocarlo con tapa hacia abajo (dib. 7), sacar la tapa insertada de la cámara del rotor (s), girándola suavemente en sentido contrario a las agujas del reloj, sacar la tapa del rotor (t), sacar el rotor (u) y enjuagarlo con agua corriente. Limpiar el interior de la cámara del rotor (w), con un cepillo suave. Seguidamente, montar el dispositivo, realizando las acciones anteriores, en orden inverso.

¡Atención! Durante la limpieza del filtro, sacar cuidadosamente la junta (x) situada bajo la tapa del filtro, lavarla con agua caliente y secar con ayuda de papel. Después, aplicar sobre la junta un poco de lubricante de silicona. Utilizar un paño o esponja suave, para limpiar la frisa, en la cual se monta la junta, eliminado restos de cal y partículas sólidas. Seguidamente, colocar la junta en la frisa, bajo tapa del filtro. Estas actuaciones garantizan una vida útil prolongada de la junta, sin necesidad de cambiarla durante 4-5 años. Si la junta se rompe o sufre algún daño, hay que reemplazarla por una junta nueva.

EL DESMONTAJE Y LA CASACION. ☒ El equipo electrico y electronico desgastado no se debe tirar a la basura. La selección y el reciclaje correcto de estos aparatos ayuda a proteger el medio ambiente. El usuario es responsible de suministrar el aparato desgastado a un punto de recogida, donde sera depositado gratuitamente. La informacion sobre los puntos de recogida se puede obtener de las autoridades locales o en los puntos de venta.

LAS CONDICIONES DE GARANTÍA. El productor concede una garantia por el periodo de 24 meses desde le fecha de la compra. La garantia abarca las averias causadas por el productor, es decir defectos del material o de montaje. La garantia no abarca deterioros resultado del uso inadecuado del aparato o tambien su uso de forma diferente a la que esta destinado. Atencion: cualquier intento de transformacion o desmontaje del aparato que exceda el uso normal y la conservacion del aparato provocan la perdida de la garantia! En caso de determinar irregularidades en el funcionamiento del aparato hay que enviarlo junto con la tarjeta de garantia rellenada a la direccion del vendedor. La condicion de aceptar la garantia es la concordancia entre la fecha de produccion impresa en el aparato y la fecha inscrita en la tarjeta de garantia. Estas condiciones no excluyen, limitan ni suspenden los derechos del comprador resultantes de la falta de concordancia del producto con el contrato. Esta garantia tiene validez unicamente si se presenta un comprobante de compra. La garantia se limita unicamente a la reparacion o al reemplazo del aparato y no cubre perdidas ni danos resultantes de los objetos animados o inanimados. Las presentes estipulaciones no producen exclusion, limitacion o suspension de los derechos del comprador en caso de la no conformidad con el contrato. La garantia limitada cubre solo a la reparacion o el reemplazo del equipo. La garantia no cubre los efectos de perdida o de destruccion de cualquier otro objeto.

CZ — NÁVOD K OBSLUZE

Děkujeme Vám za nákup výrobku AQUAEL. Jsme přesvědčeni, že budete spokojeni s jeho fungováním. Abychom se vyhnuli jakýmkoliv problémům při jeho používání, prosíme Vás o přesné dodržování následujících pokynů.

URČENÍ VÝROBKŮ A VLASTNOSTI. ULTRAMAX jsou technicky vyspělé kanystrové filtry s patentovanými řešeními určené pro filtrování a provzdušňování vody ve sladkovodních akváriích. Zaručují vynikající ergonomii používání, péči o ideální čistotu vody a její parametry v každém akváriu. Použitý předfiltr zabudovaný do víka filtru umožňuje četnost čištění náplní, a navíc jej můžete vyjmout bez nutnosti demontáže zařízení, a dokonce není ale třeba vyjmout filtr ze skříňky. Dvojité ventily zaručují absolutní těsnost filtru a snadný způsob odpojení hadic zajišťuje rychlou a pohodlnou obsluhu. Zařízení se navíc vyznačuje mimořádně nízkou spotřebou energie. Řada ULTRAMAX zahrnuje tři modely (ULTRAMAX 1000, 1500, 2000) s výkonem od 1000 do 2000 l/h.

BEZPEČNOSTNÍ POKYNY

Zařízení, které jste právě zakoupili, bylo vyrobeno v souladu se současně platnými bezpečnostními normami Evropské unie. Pro dlouhodobé a bezpečné používání tohoto topného tělesa prosím bezpodmínečně dodržujte následující bezpečnostní pokyny.

1. Před instalací a pokaždé před spuštěním zařízení se pozorně seznamte s tímto návodem k použití a montáži (obr. A).
2. Topné těleso smí být používáno pouze v ponořené stavu a výlučně v souladu se svým určením (obr. B).
3. Zařízení smí být připojeno pouze ke zdroji elektrické energie se jmenovitým napětím uvedeným na zařízení a technických údajích.
4. Neodpojitelný napájecí kabel nelze vyměnit. Pokud dojde k poškození kabelu, je zařízení nepoužitelné (obr. C).
5. Pokaždé než ponoříte ruku do vody, odpojte všechny elektrické přístroje, které se v akváriu nacházejí, od zdroje elektrické energie (obr. D).
6. Toto zařízení může být užíváno dětmi ve věku minimalne 8 let a osobami se sníženými fyzickými a mentálními schopnostmi a osobami bez zkušenosti a znalosti zařízení, pokud bude zajištěn dohled nebo instruktáž ohledně užívání vybavení bezpečným způsobem a bude pochopeno související s tím nebezpečí. Děti bez dohledu nemohou provádět čištění a údržbu zařízení (obr. E).

MONTÁŽ A ZPROVOZNĚNÍ (OBR. 2-5a,b). Filtr ULTRAMAX musí být umístěn VŽDY pod hladinou vody v akváriu. Z estetických důvodů je doporučeno jej umístit ve speciální akvarijní skříňce, která se nachází pod nádrží. Předtím vložte ventily filtru do otvorů v krytu (viz obr. 4c). Ventily v novém filtru se nacházejí v krabici spolu s hadicemi.

Pro první připojení filtru smontujte komponenty b-h, které jsou zobrazeny na obr. 1, a to v souladu s obr. 2. Spodní konce hadic nasaďte nadoraz na ntokové hrdlo filtru a zajistěte upínací matici (y). Pro zajištění těsnosti by měly být koncovky hadic naszany na hrdla nadoraz.

Před zprovozněním sundejte víko filtru (viz obr. 3) otevřením čtyř přichytek předfiltru (a) a čtyř přichytek (k) přidržujících víko filtru (l). Pak vytáhněte / vysuňte nahoru víko filtru (l) z nádoby filtru (j). Z vnitřku filtru vyjměte filtrační košíky (m) včetně filtračních náplní. Houby a vatu doporučujeme máčet ve vodě. Keramické vložky vystyžte z fólionych obalů přímo do košíků a důkladně propláchněte za účelem odstranění možného prachu (jinak tento prach může způsobit dočasné zakalení vody v akváriu). Pro urychlení zahájení biologické filtrace doporučujeme houbičky a keramické náplně postříkat biostarterem obsahujícím živé kultury nutriťkalcnich bakterií (např. AQUAEL ACTIBACTOL). Následně umístěte filtrační košíky včetně náplní uvnitř filtru v následujícím pořadí (počínaje od zdola): černá houba (jemná), modrá houba (hrubá), filtrační vata, keramika, sítko nádoby (n) a namontujte kryt filtru (l) tak, že zavřete čtyři přezky (k) držte kryt filtru a čtyři předpjatné přezky (i). A sestavte filtr v opačném pořadí. POZOR: v nové zakoupeném filtru mohou být náplně umístěny v jiném pořadí. Výše doporučené pořadí náplní zaručuje optimální výkon filtrace vody.

Pro naplnění sestaveného filtru vodou je třeba před jeho připojením do elektrické sítě při otevřených ventilech filtračních hadic (viz obr. 4a) vytáhnout až do pocitění odporu nacházející se ve víku páku pro naplnění filtru (o), a zasunout ji zpět (viz obr. 5a,b). Tímto způsobem vytvoříš uvnitř filtru podtlak zapříčiní jeho automatické naplnění vodou z akvária. Úbytek vody v nádrži je třeba pak doplnit. Po naplnění filtru vodou připoje jej do elektrické sítě. POZOR: v prvním období po spuštění může zařízení pracovat o něco hlasitěji a vypouštět výstupní hadicí velké množství vzduchových bublin. Je to způsobeno automatickým odvzdušněním vnitřku filtru. POZOR: v případě zablokování páky sloužící zakládání filtru (o) je nutné vsunout šroubovák do otvoru nacházejícího se v přední části páky a jeho pomocí ji vysunout ven (viz obr. 5c).

NASTAVENÍ A ODPOJENÍ HADIC FILTRAČNÍCH VENTILŮ (OBR. 4a,b,c). Filtr ULTRAMAX je vybaven dvěma nezávislými ventily (IN a OUT) sloužícími k odpojení hadic vedoucích vodu do filtru a odvádějících z něj vodu zpět do akvária. Ventil OUT slouží k regulaci výkonu zařízení (tempa průtoku vody prostřednictvím filtru). Chceš-li snížit nebo zvýšit výkon filtru, přesuňte páku ventilu OUT jak je znázorněno na obr. 4a a 4b. **POZOR! Je nutné provádět regulaci výkonu filtru pomocí páky ventilu IN (pro optimální filtraci vody a práce filtru páka IN by měla být maximálně otevřena), další její poloha může způsobit nadměrné zavzdušnění filtru během provozu a v krajních situacích jeho zastavení.** Ventily slouží také k uzavírání přívodu vody do filtru a odpojování hadic. Chceš-li toto provést, přesuňte páčku ventilu do polohy SERVICE (viz obr. 4b) – v tomto okamžiku těleso ventilu se mírně zvedá ve víku filtru. Pak potáhněte nahoru ventil pro jeho odpojení od víka filtru (viz obr. 4 c). Pro opětovné připojení ventilu k víku provedte výše uvedené kroky v obráceném pořadí.

ČIŠTĚNÍ PŘEDFILTRU A FILTRAČNÍCH MEDIÍ (OBR. 3-4a,b,c a 6). Houbičkový předfiltr, který se nachází ve víku filtru, se používá k zachycení větších mechanických nečistot, než se dostanou do vnitřku zařízení. Toto umožňuje podstatně omezit četnost demontáže celého filtru a čištění filtračních vložek, které se v něm nacházejí. Předfiltr je třeba samozřejmě vyčistit v případě viditelného snížení výkonu filtru. Pro tento účel se v blízkosti ventilů ventil IN, pochcat 2-3 sekundy a potom uzavřít ventil OUT hadice filtru (viz obr. 4b), hadice filtru odpojit spotřebič od sítě, pro otevření tří spony předfiltr (y), které drží předfiltr a zvednéte kryt předfiltr (viz obr. 6). Pak vyjměte košík předfiltru (p) včetně nacházejícího se v něm houbičkového filtru (r), vyjměte z košíku houbičkovou náplň a důkladným opláchnutím pod tekoucí vodou odstraňte z ní všechny mechanické nečistoty. Potom se vstupní filtr namontována do víka filtru provedení výše uvedených kroků v opačném pořadí k otevření ventilu filtru (viz obr. 4a), a připojení zařízení od sítě. Při čištění nádoby předfiltru věnujte pozornost ochranné klapce zamezující přelití vody. V případě, že je klapka vysunuta, je třeba ji umístit v souladu s obrázkem 6a.

Čištění předfiltru trvá jen pár minut a nevyžaduje vytažení zařízení ze skříňky pod akváriem. Čištění předfiltru by mělo v závislosti na podmínkách v akváriu probíhat jednou za 1-4 týdny.

Filtrační náplně, které se nachází uvnitř filtru, musí být vyčištěny v případě, že dojde k výraznému poklesu výkonu zařízení, i když bylo provedeno výše popsané čištění předfiltru. Pro optimální provoz filtru doporučujeme čištění nebo výměnu filtračních náplní za nové alespoň jednou za 12 měsíců.

Pro čištění filtračních náplní, které se nacházejí uvnitř filtru: uzavřete ventily na hadicích (viz obr. 4b "SERVICE" – pozornost! Doporučeno uzavřít ventil IN, počkat 2-3 sekundy a potom uzavřít ventil OUT – umožní se vypuštění většiny vody z filtru), odpojte zařízení od elektrické sítě, odpojte ventily hadic filtru (viz obr. 4c), po čemž vypněte zařízení z akvarijní skříňky. Pro sundání víka filtru (viz obr. 3): otevřete čtyři hlavní přichytky (i) přidržující víko předfiltru, otevřete čtyři menší přichytky (k) přidržující víko filtru a poté zvedněte víko filtru nahoru (l). Protože při sundávání víka filtru se z něj může vylít trochu špinavá voda, pro zabránění umístit zařízení ve vaně nebo ve sprchovém kanícce. Pak vyjměte filtrační košíky (m), které se nacházejí uvnitř zařízení, a vyměňte filtrační náplně uvnitř nebo proveďte jejich důkladné opláchnutí podle výše uvedených doporučení. Potom sestavte zařízení vložením filtračních košíků (m) dovnitř zařízení, nasaďte víko filtru (l) na nádrž (j), zavřete čtyři menší přichytky (k) přidržujících víko filtru (l), uzavřete čtyři hlavní přichytky předfiltru (i), připojte ventily hadic filtru (viz obr. 4 c), otevřete ventily na hadicích (viz obr. 4a) a připojte zařízení k elektrické síti.

Je-li to třeba, lze hadice, trubky a pouzdro filtru očistit od řas nebo usazujícího se na nich kamene a pracku měkkým hadříkem nebo houbičkou.

ČIŠTĚNÍ KOMORY OBĚŽNÉHO KOLA A ÚDRŽBA TĚSNĚNÍ VÍKA FILTRU (OBR. 7). Pro zajištění bezporuchového provozu filtru během čištění filtračních náplní očistěte současně oběžné kolo a komoru, v níž pracuje. Za tímto účelem otočte víko filtru dnem nahoru (obr. 7), sundejte upínací víko komory rotoru (s) jeho otočením proti směru hodinových ručiček, vytáhněte víko oběžného kola (t), vyjměte oběžné kolo (u) a důkladně jej opláchněte pod tekoucí vodou. Vyčistěte komoru oběžného kola (v) vyšitém pomocí měkkého kartáče. Pak sestavte zařízení provedením výše uvedených kroků v obráceném pořadí. Pozor! Při čištění filtru opatrně vyjměte těsnění (x), které se nachází pod víkem filtru, důkladně jej umyjte v teplé vodě, osušte papírovým ručníkem a pečlivě namažte silikonovým mazivem. Měkkou houbičkou nebo hadříkem také důkladně vyčistěte drážku, ve které se nacházelo těsnění, odstraněním z ní kamene nebo usazenin. Po ukončení čištění umístit zařízení ve vaně nebo ve sprchovém kanícce. Pak vyjměte filtrační košíky (m), které se nacházejí uvnitř zařízení, a vyměňte filtrační náplně uvnitř nebo proveďte jejich důkladné opláchnutí podle výše uvedených doporučení. Potom sestavte zařízení vložením filtračních košíků (m) dovnitř zařízení, nasaďte víko filtru (l) na nádrž (j), zavřete čtyři menší přichytky (k) přidržujících víko filtru (l), uzavřete čtyři hlavní přichytky předfiltru (i), připojte ventily hadic filtru (viz obr. 4 c), otevřete ventily na hadicích (viz obr. 4a) a připojte zařízení k elektrické síti.

KISELETLEZES ÉS ÚRHASZNOSÍTÁS. ☒ Az elhasználódott elektromos és elektronikus készülékeket a háztartási szemétben nem szabad kidobni. Az ilyen típusú hulladékok elkülönített gyűjtése és helyes újrahasznosítása hozzájárul a környezet és az emberek egészsége szempontjából. A felhasználó felel az elhasznált készüléknek egy speciális gyűjtőhelyre való elviteléért, ahol azt térítésmentesen átveszik. Az ilyen gyűjtőhelyről információ nyerhető a helyi önkormányzati szerveknél vagy az eladás helyén.

GARANCIAFELTÉTELEK. A gyártó a vásárlástól számított 24 hónapos garanciát biztosít. A garancia kiterjed a gyártó hibájából felmerülő meghibásodásokra, azaz a szerelési és anyaghibákra, de nem vonatkozik a felhasználó hibájából keletkezett, a nem megfelelő kezelésből vagy a berendezésnek a rendeltetésétől eltérő más használatából keletkezett meghibásodásokra. Figyelem: a berendezésen bármilyen változtatás vagy szétszerelés engedélyezése az eredeti állapot megszűnése miatt csak az eredeti szerelő szervizben lehetséges. Az ilyenek a garancia elvesztését okozzák!

Ha a berendezés működésének helytelenségét észleli, kérjük küldje el a berendezést – az eladó által kitöltött garancialevéllel együtt – a eladó címére. A garancia elismerésének feltétele a terméken feltüntetett és a garancialevélre beírt gyártási idők azonossága. Olyan esetben, ha az áru nem felel meg a szerződésnek, a jelen feltételek nem zárják ki, nem korlátozzák és nem függesztik fel a Vevő e tárgyból adódó jogait.

RO — INSTRUCȚIUNI DE UTILIZARE

Stimați Domni/Stimate Doamne, vă mulțumim pentru achiziționarea produsului AQUAEL. Suntem convinși că veți fi mulțumiți de funcționarea sa. Pentru a evita orice probleme legate de utilizarea acestuia, vă rugăm, în prealabil, să citiți cu atenție instrucțiunile de mai jos.

UTILIZAREA PRODUSULUI ȘI CARACTERISTICI. ULTRAMAX sunt filtre canistră, avansate din punct de vedere tehnic, cu soluții brevetate, proiectate pentru filtrarea și aerarea apei în acvariile de apă dulce. Acestea garantează o ergonomie extraordinară de utilizare, asigură purtătoare perfectă a apei și parametrii aesteia în fiecare acvariu. Prefiltrul aplicat, incorporat în cap

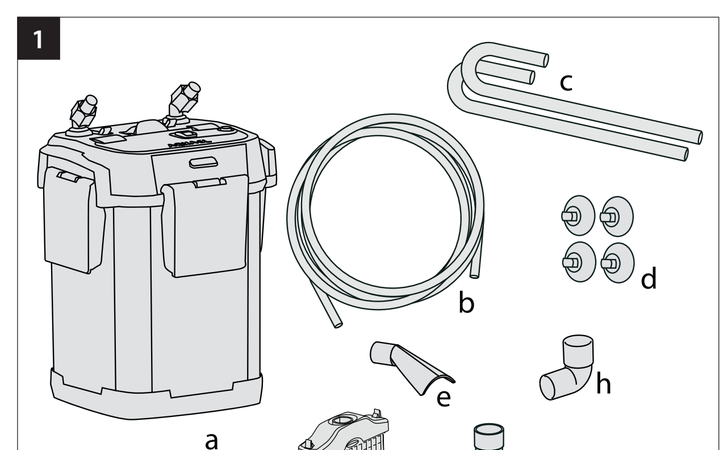

SPECIFICATIONS • DANE TECHNICZNE • TECHNISCHE DATEN • DONNEES TECHNIQUES ТЕХНИЧЕСКИЕ ХАРАКТЕРИСТИКИ • DATOS TÉCNICOS • CARATTERISTICHE TECNICHE TECHNICKÉ ÚDAJE • MŰSZAKI ADATOK • DATE TEHNICE • TEKNISKA DATA • 技术参数

ULTRAMAX		1000	1500	2000
Voltage • Napięcie • Spannung • Tension • Напряжение • Tensión • Tensione • Napětí • Feszültség • Tensiune • Spänning • 电压	V B	220-240		
Frequency • Częstotliwość • Frequenz • Fréquence • Частота • Frecuencia • Frequenza • Kmitočet • Frekvencia • Frecvenţă • Frekvens • 频率	Hz Гц	50		
Maximum water lift • Maksymalna wysokość podnoszenia Maximale Förderhöhe • Hauteur de levage maximum Максимальная высота подъема воды • Altura máxima de elevación Altezza massima di sollevamento • Maximální výška zdvihu Maximális emelési magasság • Înălţime maximă de ridicare Maximal lyfthöjd • 最大提升高度	cm см	160	180	250
Wattage • Moc • Leistung • Puissance • Мощность • Potencia Potenza • Příkon • Teljesítményfelvétel • Putere • Effekt • 功率	W Вт	10	15	24
Maximum performance • Wydajność • Fördermenge • Efficacité Производительность • Rendimiento • Portata • Výkon Süvatõstejõu teljesitmeen • Productivitate • Prestanda • 效率	l/h л/ч	1000	1500	2000
Number of 1.9-litre baskets • Liczba koszyków 1,9 l Anzahl Körbe 1,9 l • Nombre de paniers 1,9 l Количество корзин 1,9 л • Cantidad de cestas 1,9 l Numero di cestelli 1,9 l • Počet košíků 1,9 l • Az 1,9 l kosarak száma Numărul de coşuri 1,9 l • Antal korgar 1,9 l • 过滤篮的数量 1,9 l	pcs шт.	3	4	5
Recommended tank capacity • Zalecana pojemność akwarium Empfohlene Beckenvolumen • Capacité d'aquarium recommandée Рекомендуемый объем аквариума • Capacidad recomendada de pecera Capacità dell'acquario consigliata • Doporučená kapacita akvária Az akvárium ajánlott térfogata • Volumul recomandat al acvariului Rekommenderat akvarievolym • 水族箱的推荐容量	l л	100-300	250-400	400-700
Hose diameters • Średnica węży • Schlauchdurchmesser Diamètre des tuyaux • Диаметр шлангов • Diámetro de mangueras Diametro del tubo flessibile • Průměr hadic • Tömlő átmérője Diametrul furtunurilor • Slangarnas diameter • 软管直径	mm мм	16/22		

LIST OF PARTS (FIG. 1-2) • LISTA CZĘŚCI (RYS.1-2) • EINZELTEILE (ABB. 1-2) COMPOSANTS (FIGURES 1-2) • КОМПЛЕКТАЦИЯ (РИС. 1-2) • COMPONENTES (DIB. 1-2) COMPONENTI (FIG. 1-2) • KOMPONENTDELAR (BILD 1-2) • KLAKATRÉSZEK (1-2. RAJZ) COMPONENTE (FIG. 1-2) • KOMPONENTDELAR (BILD 1-2) • 组件（图1-2）

a)	housing of the ULTRAMAX filter together with the cover, filter baskets, and a set of filter media korpus filtra ULTRAMAX wraz z pokrywą, koszykami na wkłady filtracyjne i kompletem wkładów filtracyjnych ULTRAMAX Filtergehäuse mit Abdeckung, Körben für die Filtereinsätze und einem Satz Filtereinsätze un corps de filtre ULTRAMAX avec couvercle, paniers pour cartouches filtrantes et un jeu de cartouches корпус фильтра ULTRAMAX с крышкой, корзинами для фильтрующих наполнителей и набором фильтрующих наполнителей carcasa del filtro ULTRAMAX, con tapa, cestos para cartuchos filtrantes y juego completo de cartuchos filtrantes corpo del filtro ULTRAMAX con coperchio, cestelli e completo di mezzi di filtraggio této filtru ULTRAMAX s víkem, košíky pro filtrační vložky a sadou filtračních vložek az ULTRAMAX szűrő korpusza, fedéllel, a szűrőbetétek kosarával és a szűrőelemek komplett készletével corpul filtrului ULTRAMAX cu capac, coşuri pentru cartuşele de filtrare şi setul de cartuşe de filtrare ULTRAMAX filterkropp med lock, korgar för filterpatroner och en uppsättning av filterpatroner ULTRAMAX过滤器主体，和盖子、滤芯用的篮、及一套滤芯
b)	connecting hose – 2 x 1,5 m • wąż przyłączeniowy – 2 x 1,5 m • Anschlussschlauch – 2 x 1,5 m tuyau de raccordement – 2 x 1,5 m • шланг – 2 x 1,5 м • manguito de conexión – 2 x 1,5 m tubo flessibile di collegamento – 2 x 1,5 m • připojovací hadice – 2 x 1,5 m • csatlakozó tömlők – 2 x 1,5 m furtun conector – 2 x 1,5 m • anslutningsslang – 2 x 1,5 m • 连接软管 – 2 x 1,5 m
c)	set of connecting tubes 2 pcs • rurki przyłączeniowe 2 szt. • Satz Anschlussrohre 2 Stck. un jet de tuyaux de connexion 2 pcs • комплект переливных трубок 2 шт. kit completo de manguitos de conexión – 2 uds. • completo di tubi di collegamento – 2 pezzi spojovací trubičky 2 ks • csatlakozó csövek 2 db. • racordurí 2 buc. • anslutningsrör 2 st. • 连接管 2 个
d)	set of suction cups – 4 pcs • przyssawki – 4 szt. • Satz Saugnäpfe – 4 Stck. • un jet de ventouses – 4 pcs комплект присосок – 4 шт. • kit de ventosas – 4 uds. • completo di ventose – 4 pezzi • přísavky – 4 ks szívókorongok – 4 db. • ventuze – 4 buc. • sugkoppar – 4 st. • 吸盘 – 4 件
e)	guiding nozzle • końcówka kierująca • Umlenker • la pointe de direction • направляющий наконечник tubera orientable • orientační orientační • vodící koncovka • irányító végdarab • capăt de direcţie • styrpetS 转向嘴
f)	basket • koszyk • Korb • panier • корзина • cesta • cestino • košík • kosár • cos • korg • 篮
g)	connector tube • rurka łącząca • Verbindungsrohr • une tube de connexion • соединительная трубка manguito de unión • tubo di collegamento • spojovací trubička • összekötő cső • tub conector • förbindelserör • 连接管
h)	elbow piece • kolanko • Rohrbogen • un coude • соединительный патрубок • codo • gomito • koleno könyökidom • nod • rörbåg • 弯管

FIGURES • SPIS RYSUNKÓW • ABBILDUNGEN • LISTE DES FIGURES • СПИСОК РИСУНКОВ ÍNDICE DE DIBUJOS • INDICE DELLE FIGURE • SOUPIS OBRÁZKŮ • RAJZJEGYZÉK LISTA DE FIGURI • BILDFÖRTECKNING • 附图清单

Fig. 1. Components of the ULTRAMAX filter • Rys. 1. Części składowe filtru ULTRAMAX
Abb. 1. Elemente des ULTRAMAX Filters • Fig. 1. Composants du filtre ULTRAMAX
Рис. 1. Комплектация фильтра ULTRAMAX • Dib. 1. Componentes del filtro ULTRAMAX
Fig. 1. Componenti del filtro ULTRAMAX • Obr. 1 Součásti filtru ULTRAMAX
1. rajz: Az ULTRAMAX szűrő alkatrészei • Fig. 1. Componentele filtrului ULTRAMAX
Bild 1. ULTRAMAX-filtrets ingående delar • 图1. ULTRAMAX过滤器的组件

Fig. 2. Connecting the ULTRAMAX filter to an aquarium tank • Rys. 2. Sposób podłączenia filtru ULTRAMAX w akwarium
Abb. 2. Anschluss des ULTRAMAX Filters im Aquarium • Fig. 2. Connexion du filtre ULTRAMAX dans l'aquarium
Рис. 2. Способ установки фильтра ULTRAMAX • Dib. 2. Forma de apoyo del filtro ULTRAMAX dentro de pecera
Fig. 2. Modo di collegamento del filtro ULTRAMAX all'acquario • Obr. 2 Princip připojení filtru ULTRAMAX v akváriu
2. rajz: Az ULTRAMAX szűrő csatlakoztatási módja az akváriumban • Fig. 2. Modalitatea de conectare a filtrului ULTRAMAX în acvariu
Bild 2. Anslutning av ULTRAMAX-filtret i akvariet • 图2. 水族箱中ULTRAMAX过滤器的连接方式

Fig. 3. Design of the ULTRAMAX filter casing • Rys. 3. Budowa korpusu filtru ULTRAMAX
Abb. 3. Aufbau des ULTRAMAX Filtergehäuses • Fig. 3. Structure du corps du filtre ULTRAMAX
Рис. 3. Строение корпуса фильтра ULTRAMAX • Dib. 3. Estructura de carcasa del filtro ULTRAMAX
Fig. 3. Struttura del corpo del filtro ULTRAMAX • Obr. 3 Konstrukce lůžka filtru ULTRAMAX
3. rajz: Az ULTRAMAX szűrő korpuszának felépítése • Fig. 3. Structura corpului filtrului ULTRAMAX
Bild 3. Uppbyggnad av ULTRAMAX-filtrets kropp • 图3. ULTRAMAX过滤器主体的结构

Fig. 4. Valve operation in the ULTRAMAX filter • Rys. 4. 4a-c. Sposób działania zaworów filtru ULTRAMAX
Abb. 4. Arbeitsweise der Ventile des ULTRAMAX Filters • Fig. 4. Fonctionnement des vannes de filtration ULTRAMAX
Рис. 4. Схема работы кранов в фильтре ULTRAMAX • Dib. 4. Funcionamiento de válvulas del filtro ULTRAMAX
Fig. 4. Modalità di funzionamento delle valvole del filtro ULTRAMAX • Obr. 4. 4a-c. Princip fungování ventilů filtru ULTRAMAX
4. ábra: a-c. Az ULTRAMAX szűrő szelepeinek működési módja • Fig. 4. 4a-c. Funcționarea supapelor filtrului ULTRAMAX
Bild 4. 4a-c. Ventilernas funktion i ULTRAMAX-filtret • 图4. 4a-c. ULTRAMAX过滤器阀的工作方式

Fig. 5. The self-priming mode of the ULTRAMAX filter • Rys. 5. 5a. Sposób samoczynnego zalewania filtru ULTRAMAX
Abb. 5. Selbstansaugprinzip des ULTRAMAX Filters • Fig. 5. La méthode d'auto-amorçage ULTRAMAX
Рис. 5. Система автоматической заливки фильтра ULTRAMAX • Dib. 5. Llenado automático del filtro ULTRAMAX
Fig. 5. Modalità di riempimento automatico del filtro ULTRAMAX • Obr. 5. 5a. Způsob automatického naplnění filtru ULTRAMAX
5. a. ábra: Az ULTRAMAX szűrő önindító feltöltésének módja • Fig. 5. 5a. Metoda de inundare automată a filtrului ULTRAMAX
Bild 5. 5a Automatisk vattenpåfyllning av ULTRAMAX-filtret • 图5. 5a. ULTRAMAX过滤器的自动启动方式

Fig. 6. Design of the pre-filter employed in the ULTRAMAX filter • Rys. 6. Budowa prefiltra filtru ULTRAMAX
Abb. 6. Aufbau des Vorfilters des ULTRAMAX Filters • Fig. 6. Structure du préfiltre à filtre ULTRAMAX
Рис. 6. Строение фильтра предварительной очистки ULTRAMAX • Dib. 6. Estructura del filtro previo ULTRAMAX
Fig. 6. Struttura del prefiltro del filtro ULTRAMAX • Obr. 6 Konstrukce předfiltru filtru ULTRAMAX
6. rajz: Az ULTRAMAX szűrő előszűrőjének felépítése • Fig. 6. Structura prefiltrului filtrului ULTRAMAX
Bild 6. Uppbyggnad av ULTRAMAX-filtrets förfilter • 图6. ULTRAMAX过滤器的预过滤器结构

Fig. 6a. Placement of the pre-filter flap • Rys. 6a. Sposób umieszczenia klapki prefiltra
Abb. 6a Anordnung der Vorfilterklappe • Fig. 6a. Placement du clapet de préfiltre
Рис. 6а. Размещение отсекающего клапана фильтра предварительной очистки • Dib. 6a. Montaje de tapa de filtro previo
Fig. 6a Modo di posizionamento dello sportello del prefiltro • Obr. 6a Způsob umístění klapky předfiltru
6a. rajz: Az előszűrő csappantyújának elhelyezési módja • Fig. 6a. Modalitatea de amplasare a clapetei prefiltrului
Bild 6a. Placering av förfilttrets spärr • 图6a. 改善预过滤器板的方式

Fig. 7. Demounting the rotor in the cover of the ULTRAMAX filter
Rys. 7. Sposób demontażu wirnika w pokrywie filtra ULTRAMAX
Abb. 7. Ausbau des Laufrades der Abdeckung des Filters ULTRAMAX
Fig. 7. La méthode de démontage du rotor dans le couvercle du filtre ULTRAMAX
Рис. 7. Способ демонтажа ротора, встроенного в крышку фильтра ULTRAMAX
Dib. 7. Desmontaje del rotor de la tapa del filtro ULTRAMAX
Fig. 7. Modo di smontaggio del rotore nel coperchio del filtro ULTRAMAX
Obr. 7 Způsob demontáže oběžného kola ve víku filtru ULTRAMAX
7. ábra: A forgórész kiszerelésének módja az ULTRAMAX szűrő fedelében
Fig. 7. Modalitatea de demontare a rotorului în capacul filtrului ULTRAMAX
Bild 7. Demontage av rotorn i ULTRAMAX-locket
图7. 在ULTRAMAX过滤器盖中拆卸转子的方法

PL INSTRUKCJA OBSŁUGI

Szanowni Państwo, dziękujemy za zakup produktu AQUAEL. Jesteśmy przekonani, że będą Państwo usatysfakcjonowani z jego działania. Aby uniknąć jakichkolwiek problemów związanych z jego użytkowaniem prosimy o uprzednie uważne zapoznanie się z poniższą instrukcją.

PRZEZNACZENIE PRODUKTU I WŁAŚCIWOŚCI. ULTRAMAX to zaawansowane technicznie filtry kanistrowe z opatentowanymi rozwiązaniami przeznaczone do filtrowania i napowietrzania wody w akwarii słodkowodnych. Gwarantują niezykłą ergonomię użytkowania, dbają o idealną czystość wody oraz jej parametry w każdym akwarium. Zastosowany profilem wbudowany w pokrywę filtra organizacja częstotliwość czyszczenia wkładów, co więcej, można wyjąć go bez konieczności demontażu urządzenia, a nawet bez potrzeby wyciągania filtra z szafki. Podwójne zawory gwarantują absolutną szczelność filtra, zaś prosty sposób odłączania węży zapewnia szybkość i wygodę obsługi. Urządzenie odznacza się pozą tym wyjątkowo niskim zużyciem energii. Linia ULTRAMAX obejmuje trzy modele (ULTRAMAX 1000, 1500, 2000) o wydajności od 1000 do 2000 l/h.

WARUNKI BEZPIECZNEGO UŻYTKOWANIA

Zakupione przez Państwa urządzenie zostało wykonane zgodnie z aktualnymi normami bezpieczeństwa obowiązującymi na terenie Unii Europejskiej. Dla jego długotrwałego i bezpiecznego użytkowania prosimy o zapoznanie się z poniższymi warunkami bezpieczeństwa:

1. Przed instalacją i każdym uruchomieniem urządzenia należy dokładnie zapoznać się z niniejszą instrukcją obsługi i montażu (rys. A).
2. Urządzenie przystosowane jest do użytkowania tylko w pomieszczeniach zamkniętych i wyłącznie zgodnie z przeznaczeniem (rys. B).
3. Urządzenie może być zasilane wyłącznie z sieci elektrycznej o napięciu znamionowym podanym na urządzeniu.
4. Przewód zasilający nieodłączalny nie może być wymieniony. Jeżeli przewód ulegnie uszkodzeniu, sprzęt staje się bezużytecznym (rys. C).
5. Przed włożeniem ręki do wody zawsze należy odłączyć od zasilania elektryczego wszystkie urządzenia znajdujące się w zbiorniku (rys. D).
6. Niniejszy sprzęt może być użytkowany przez dzieci w wieku co najmniej 8 lat i przez osoby o obniżonych możliwościach fizycznych, umysłowych i osoby o braku doświadczenia i znajomości sprzętu, jeżeli zapewniony zostanie nadzór lub też instruktaż dotyczący bezpiecznego użytkowania sprzętu w bezpieczny sposób i zrozumiałe związane z tym zagrożenia. Dzieci nie powinny bawić się sprzętem. Nie powinno być wykonywane czyszczenie i konserwacja sprzętu przez dzieci bez nadzoru (rys. E).

CONDITIONS OF SAFE USAGE

The devide you purchased was manufactured in conformity with all safety standards currently in force on the area of European Union. For long lasting and safe usage please read the safety conditions below:

1. Before the installation and every starting of the device, carefully read this installation and maintenance manual (fig. A).
2. The device is designed for usage only indoors and accordingly to its destination (fig. B).
3. The device can be powered from a power grid of voltage stated on the device.
4. The power cord is non-detachable and cannot be replaced. If the cord is damaged, the device must be discarded (fig. C).
5. CAUTION: Before performing any maintenance on the device, unplug or turn off all the devices in the tank (fig. D).
6. This device can be operated by children who are at least eight years of age, by persons with reduced physical or mental capabilities or persons with no prior experience with the device only under supervision or following aninstruction on the safe operation of the device to ensure that the person is aware of any associated risks. The device is not a child's toy! Do not let children to clean or perform maintenance on the device without supervision (fig. E).

ASSEMBLY AND START-UP (FIG. 2-5a,b). The ULTRAMAX filter must ALWAYS be positioned below the water level in the tank. To improve the appearance of your aquarium installation, you should place the filter inside a specially designed aquarium cabinet under the tank. Earlier insert the filter valves into the holes in the cover (see fig. 4c). The valves in the new filter are in the box with the hoses.
To prepare the device for operation, assemble the parts b-i from Fig. 1 as shown in Fig. 2. The bottom ends of the hoses should be positioned so that they can prevent infusoria from the inlet tubes of the filter, and secured with clamp nuts (y). In order to ensure tightness, the ends of the hoses need to be pressed until refusal onto the stubs. Before putting the filter into operation, remove the filter cover (see Fig. 3) by unfastening the four clasps (i) securing the pre-filter and the four clasps (k) securing the filter cover (l). Next, lift up the filter cover (l). Take the filter baskets (m) and media out of the filter. The sponges and cotton wool should be soaked in water before use. The ceramic filter media should be poured from the plastic bags directly into the filter baskets. After that, they should be thoroughly rinsed to remove any residual dust. Otherwise, the dust may cause temporary cloudiness of water in the tank. In order to speed up the initiation of biological filtration, the sponge and ceramic media should be sprinkled with a biostarter containing live cultures of nitrifying bacteria (e.g. AQUAEL ACTIBACTOL). Next, put the filter baskets with filter media inside the filter in the following order (starting from the bottom): black sponge (thin), blue sponge (thick), cotton wool, ceramic media, container sieve (n) and assemble the filter cover (l) by closing the four clasps (k) holding the filter cover and the four pre-filter clasps (i). NOTE: in a newly-purchased filter, the filter media may be arranged in a different order. For optimum performance, the filter media should be placed in the filter in the order shown in the filter baskets assembled, it can be primed with water. Make sure that the device is disconnected from the mains and that the hose valves are open (see Fig. 4a). Pull the priming lever (o) located in the cover all the way out and then push it back in place (see Fig. 5a, b). The resulting negative pressure inside the filter will cause it to automatically fill up with water from the aquarium tank. You will have to add water to the tank to compensate for the resulting drop of water level. Directly after the filter has been filled with water, it can be connected to the mains. NOTE: initially, the device may operate slightly louder, discharging large amounts of air bubbles through the outlet hose. This is normal, and is caused by the automatic venting of the inside of the filter. NOTE: In the event that the lever used for filling the filter (o) is blocked, insert a screwdriver in the opening in the front part of the lever and pull it out (see fig. 5c).

ADJUSTMENT AND UNCOUPLING OF FILTER HOSES (FIG. 4a, b, c). The ULTRAMAX filter is equipped with two independent, double valves (IN and OUT) for disconnecting the hoses supplying water to the filter and draining water from it back to the aquarium. The OUT valve is also used to regulate the efficiency of the device (water flow rate through the filter). In order to reduce or increase the filter efficiency, move the OUT valve lever as shown in Fig. 4a and 4b. **NOTE! Do not adjust the capacity of the filter using the IN valve lever (for optimal water filtration and filter operation, the IN valve should remain open as much as possible), any other position of the lever may cause the filter to get air-locked during operation, and in extreme cases to stop.** The valves are also used for cutting off water supply and for uncoupling the hoses. To do this, move the valve lever to the SERVICE position (see Fig. 4b) – at this moment, the valve body will slightly rise in the filter cover. Next, pull the valve up to detach it from the filter cover (see fig. 4c). To reattach the valve to the cover, perform the above steps in reverse order.

CLEANING OF THE PRE-FILTER AND FILTER MEDIA (FIGURES 3-4a, b, c and 6). The sponge pre-filter in the cover is designed to trap coarse mechanical impurities preventing them from getting inside the device. This can significantly reduce the required frequency of maintenance involving the disassembly of the entire filter and cleaning of the filter media inside it. The pre-filter must be cleaned if a visible decrease in performance is observed. To do this, close the "IN" filter hose, wait 2-3 seconds, close the "OUT" valve of the filter hose (see Fig. 4b), disconnect the device from the mains, open the three pre-filter clamps (l) holding the pre-filter cover and lift the pre-filter cover up (see Fig. 6). Next, remove the pre-filter basket (p) along with the sponge media (r) inside it, take the sponge media out of the basket and thoroughly rinse it under running water to remove any mechanical impurities. Then mount the prefilter in the filter cover in reverse order. Finally, close the filter valves (see figure 4a) and connect the device to the mains. When cleaning the pre-filter container, pay attention to the spillage protection flap. If the flap is displaced, put it back into its place as shown in Fig. 6a.
Pre-filter maintenance only takes a few minutes and does not require removing the entire device from the aquarium cabinet. The pre-filter will require cleaning just once in 1 to 4 weeks, depending on the conditions prevailing in a particular aquarium.
The filter media installed in the filter should be rinsed only in water drained from the tank (do not use tap water for this purpose!). The first cleaning of the filter media should be performed if a visible decrease in performance is observed even after the pre-filter has been cleaned as described above. For optimum operation of the filter, the filter media should be cleaned or replaced at least once every 12 months. In order to clean the filter media installed in the filter, close the hose valves (see Fig. 4b "SERVICE" – attention! it is recommended to close the IN valve first, wait 2-3 seconds, and then close the OUT valve – it will allow to pump most of the water out of the filter), disconnect the appliance from the mains, uncouple the hose valves (see Fig. 4c), and take the device out of the aquarium cabinet. Some dirty water may spill out during the removal of the filter cover. For this reason, it is recommended that the device should be placed in a bathtub or shower tray before removing the cover. In order to remove the filter cover (Fig. 3), unfasten the four main clasps (i) securing the pre-filter cover, unfasten the four smaller clasps (k) securing the filter cover, then lift up the filter cover (l). Next, remove the filter baskets (m) from the filter, take out the filter media from the baskets and perform their replacement or maintenance in accordance with the above guidelines. Next, reassemble the device by placing the filter baskets (m) inside the filter, put the filter cover (l) on the container (j), fasten the four smaller clasps (k) to the secure the filter cover, fasten the four main clasps (i), attach the hose valves (Fig. 4c), open the hose valves (Fig. 4a), and connect the device to the mains.
If needed, the hoses, tubes, and filter casing can be cleaned from algae, limesture or dust using a soft cloth or sponge.

CLEANING OF THE ROTOR CHAMBER AND MAINTENANCE OF THE FILTER COVER GASKET (FIG. 7). In order to ensure trouble-free operation of the filter, every time filter cartridges are cleaned, one should also clean the rotor and the rotor chamber. To do so, turn the filter cover (l) upside down (fig. 7), remove the clasping cover (s) of the rotor chamber by rotating it anti-clockwise, pull out the rotor cover (t), take out the rotor (u) and thoroughly wash it under running water. Use a soft brush to clean the inside of the rotor chamber (w). Next, reassemble the device by performing all the operations described above in reverse order.
Note! When cleaning the filter, carefully remove the gasket (x) located under the filter cover, thoroughly wash it in warm water, next dry it with a paper towel and carefully lubricate it with the silicone grease. One should also thoroughly clean the gasket groove using a soft sponge or cloth to remove limescale and other mechanical impurities. Next, carefully replace the gasket into the groove under the filter cover. If maintained in this way, the gasket will have a long service life: 4-5 years without replacement. If the gasket gets ruptured or otherwise damaged, it must be replaced.

DISASSEMBLY AND DISPOSAL. ⌧ It is forbidden to dispose of used electric and electrical equipment in a trash bin. Segregating and proper utilization of this kind of waste leads to conserving the resources of natural environment. The user is responsible for delivering the used product to a specialized collection point where it will be accepted free of charge. You can obtain information about such a facility at the local authorities at the product seller.

WARRANTY CONDITIONS. The manufacturer grants a 24 month guarantee beginning on the date of purchase. The guarantee covers defects arising from manufacturer fault i.e. defective materials or assembly errors. It does not cover damage due to user's fault caused by improper handling of the device or using the device for purposes discordant its destination: any modification or disassembly attempt exceeding normal usage and maintenance cause the guarantee void. In case of noticing improper operation of the device send it with filled out warranty card to the distributor address. The testfunctionality of the production date stamped on the product and written in the guarantee card is a prerequisite for accepting the guarantee. The following warranty conditions do not exclude, limit or suspend user's rights derived from discrepancy of the merchandise with the agreement. The guarantee is limited to repair or replacement of the unit only and does not cover consequential loss or damage to animate or inanimate objects.

DE DEBEDIENUNGSANLEITUNG

Lieber Kunde, wir bedanken uns für Ihren Kauf dieses Produkts von AQUAEL. Wir sind uns sicher, dass Sie mit der Funktion des Geräts zufrieden sein werden. AQUAEL behält sich das Recht vor, Änderungen bezüglich der technischen Daten und der hiein enthaltenen Materialien vorzunehmen. AQUAEL übernimmt keine Haftung bei offensichtlichen Druck- und Satzfehlern.

PRODUKTEIGENSCHAFTEN UND VERWENDUNGSZWECK. Die Filter der Baureihe ULTRAMAX sind technisch hochentwickelte Topffilter mit patentgeschützten Lösungen, die eine effiziente Filterung und perfekte Wasserdurchlüftung in Süßwasseraquarien gewährleisten. Sie bestechen durch ein ausgewähnlich ergonomisches Design, garantieren perfekt sauberes Wasser und sorgen für entsprechende Wasserparameter in jedem Becken. Der integrierte Vorfilter, der ausgetauscht werden kann, ohne dass er ausgebaut oder der Filter aus dem Schrank genommen werden muss, erstellt sicher, dass die Filtereinsätze weniger häufig gereinigt werden müssen! Die Doppelventile sorgen für absolute Dichtheit des Filters und durch das unkomplizierte Abklemmen der Schläuche sind Schnelligkeit und Benutzerfreundlichkeit gewährleistet. Das Gerät zeichnet sich außerdem durch einen außerordentlich sparsamen Stromverbrauch aus. Die Baureihe ULTRAMAX besteht aus drei Modellen (ULTRAMAX 1000, 1500, 2000) mit einer Förderleistung zwischen 1000 und 2000 l/h.

SICHERHEITSBESTIMMUNGEN

Der durch Sie erworbene Artikel ist entsprechend der zur Zeit geltenden europäischen Sicherheitsnorm hergestellt worden. Für den sicheren Betrieb beachten Sie unbedingt die nachfolgenden Sicherheitsbestimmungen:

1. Machen Sie sich vor dem Einbau und jeder Inbetriebsetzung genau mit dieser Montage- und Bedienungsanleitung vertraut (Zeichn. A).
2. Die Einrichtung darf nur in Raumen und ausschließlich gemäs ihrer Bestimmung verwendet werden (Zeichn. B).
3. Die Einrichtung darf nur zum elektrischen Netz von einer an der Einrichtung angegebenen Nennspannung angeschlossen werden.
4. Das fest mit dem Gerät verbundene Netzkabel kann nicht ausgewechselt werden. Wenn das Kabel beschadigt wird, ist das komplette Gerat unbrauchbar (Zeichn. C).
5. Jedesmal, bevor Sie in das Wasser greifen, trennen Sie alle, im Aquarium befindlichen elektrischen Geräte vom Netz (Zeichn. D).
6. Diese Vorrichtung ist fur die Bedienung von Kindern unter 8 Jahren nicht geeignet. Ebenso von Personnmit geschwachten manuellen, geistlichen Vermogen, sowie durch Personen mit mangelnder Erfahrung im Umgang mit dem Gerat, oder ohne Kenntnis dessen Funktion, es sei, die Konserviierung des Gerates finden statt unter Aufsicht einer geschulten Person, oder sie selbst vorher hinsichtlich der sicheren Nutzung geschult und uber die moglichen Gefahren durch Schulungspersonal unterrichtet wird. Den Kinder ist es untersagt mit dem Gerat zu spielen. Es darf weder das Reinigen noch Warten des Gerates durch Kinder ohne Aufsicht bzw. Begleitung einer im Umgang mit diesem Gerat geschulten Person ausgefuhrt werden (Zeichn. E).

MONTAGE UND INBETRIEBNAHME (ABB. 2-5a,b). ULTRAMAX Filter müssen IMMER unterhalb des Wasserspiegels im Aquarium liegen. Aus ästhetischen Gründen wird empfohlen, den Filter in einem speziellen Aquariumschrank unter dem Becken unterzubringen. Setzen Sie die Filterventile früher in die Löcher im Deckel ein (siehe Abb. 4c). Die Ventile im neuen Filter befinden sich in der Box mit den Schläuchen.
Zum Erstanschluss des Filters sind die unter b-i aufgeführten und in Abb. 1 gezeigten Elemente wie in Abb. 2 dargestellt zusammenzusetzen. Die unteren Endungen der Schlauche sollen auf die Einfluss-Stutzen des Filters bis zum Widerstand gesteckt und mit den festen Anziehungs der Zuckrukmuttern (y) gesichert werden. Um eine sichere Dichtheit zu schaffen, sollen die Endungen der Schlauche bis zum Widerstand auf die Stutzen gesteckt werden.
Vor der Inbetriebnahme muss die Filterabdeckung abgenommen werden. Dazu werden die vier Klammern des Vorfilters (l) und die vier Klammern (k), durch die die Filterabdeckung (l) gehalten wird, gelöst (siehe Abb. 3). Anschließend wird die Filterabdeckung (l) angehoben und aus dem Innenraum des Filters werden die Filterkörbe (m) mit den Filtereinsätzen herausgenommen. Es wird empfohlen, Filterschwamm und Watte in Wasser zu tränken. Keramische Filtereinsätze sind aus der Folienbeuteln direkt in die Körbe zu schütten und gründlich zu spülen, um möglichen Staub zu entfernen (andernfalls kann dieser Staub zu einer vorübergehenden Trübung des Beckenwassers führen). Um die Einleitung der biologischen Filterung zu beschleunigen, können Filterschwämme und keramische Filtereinsätze mit einem biologischen Starter, der lebende Nitrifikationsbakterien enthält (z.B. AQUAEL ACTIBACTOL), beträhelt werden. Anschließend werden die Filterkörbe mit den Einsätzen in folgender Reihenfolge (vom Boden beginnend) in den Filter eingelegt: schwarzer Schwamm (fein), blauer Schwamm (dicht), Filterwatte, Keramik, Behältersieb (n) und den Filterdeckel (l) zusammenbauen, indem die vier Schlaufen (k), die den Filterdeckel halten, und die vier Vorfilterverschlüsse (i) geschlossen werden.
ACHTUNG: In einem neuen Filter können die Einsätze in abweichender Reihenfolge angeordnet werden. Durch oben angegebene Abfolge der Filtereinsätze ist jedoch eine optimale Filterleistung gewährleistet.
Um den zusammengesetzten Filter mit Wasser zu füllen, wird – vor Anschluss des Filters an das Stromnetz – der Hebel in der Abdeckung, der zur Ansaugung des Filters dient (siehe Abb. 5a,b) bis zum Anschlag herausgezogen und wieder zurückgeschoben. Dies wird durch die Verursachung eines Unterdruckes im Innern des Filters mit Wasser zu füllen, wird – vor Anschluss des Filters an das Stromnetz – der Hebel in der Abdeckung, der zur Ansaugung des Filters dient (siehe Abb. 5a,b) bis zum Anschlag herausgezogen und wieder zurückgeschoben. Dies wird durch die Verursachung eines Unterdruckes im Innern des Filters mit Wasser zu füllen. Wenn die Filterleistung nicht ausreichend ist, kann der Filter mit Hilfe des Ventils (o) bis zum Anschlag herausgezogen und wieder zurückgeschoben werden